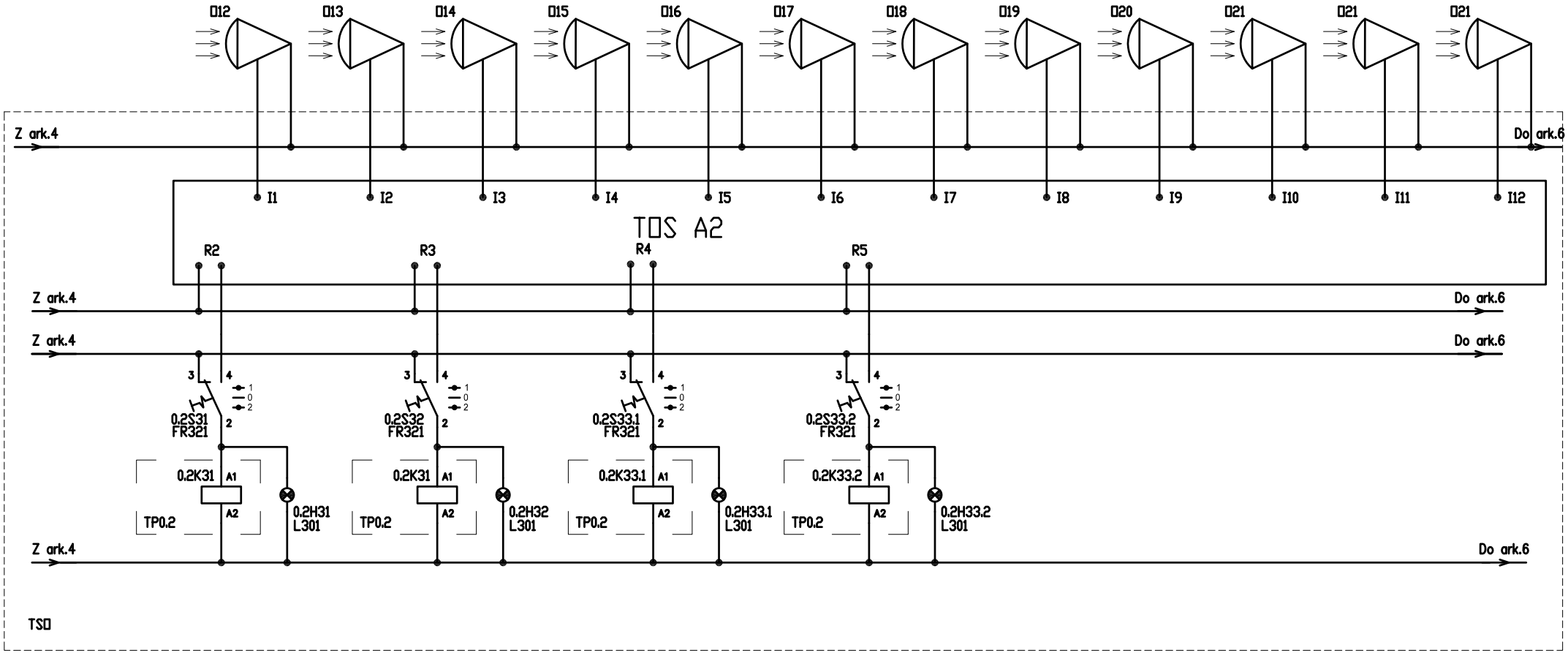

OPIS ODPŁYWU	STEROWANIE OŚWIETLENIEM KOMUNIKACJI PARTER OBWÓD 0.2WO31	STEROWANIE OŚWIETLENIEM KOMUNIKACJI PIWNICA OBWÓD 0.2WO32	STEROWANIE OŚWIETLENIEM KOMUNIKACJI PARTER ŁĄCZNIK KORYTARZ OBWÓD 0.2WO33	STEROWANIE OŚWIETLENIEM KOMUNIKACJI PARTER ŁĄCZNIK PRZEDSIONEK OBWÓD 0.2WO33	

INWESTOR: OŚRODEK REHABILITACJI NARZĄDÓW RUCHU 'KRZESZOWICE' UL.DASZYŃSKIEGO 1 W KRZESZOWICACH	TEMAT:	Przebudowa budynku Ośrodka Rehabilitacyjnego wraz budowa zadaszenia podwórka wewnętrznego na potrzeby sali rehabilitacyjnej oraz budowa łącznika pomiędzy budynkami wraz z wewnętrznymi instalacjami wod-kan., c.o., went.mech. i enn	BRANŻA	ELEKTRYCZNA	DATA VIII. 2010 r
			TEMAT RYS.	SCHEMAT ROZDZIELNI I TABLIC	SKALA
	NAZWA RYSUNKU	SCHEMAT TABLICY TSO	PROJEKTOWAŁ	mgr inż. ZDZISŁAW CHUDY	
			SPRAWDZIŁ	inż. JACEK SOCHA	RYS.NR 5 / ARK. NR 42A / ILOSC ARK. 46